Шинопровод Lightstar 503038-R-DALI

Артикул	503038-R-DALI
Бренд	Lightstar
Страна происхождения	Китай

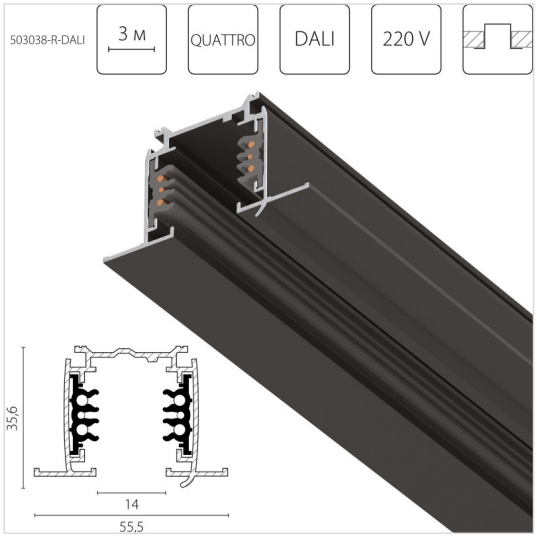

Характеристики

Характеристика	Значение
Бренд	Lightstar
Артикул	503038-R-DALI
Фотографии	127829
цвет арматуры	черный
материал арматуры	металл
ширина/диаметр	55.9
длина	3000
высота	35.5
напряжение	220
степень защиты ip	20
страна происхождения	Китай
коллекция	Quattro/DALI/
количество грузовых мест	1
диммируемость	Нет
количество фаз	трехфазный
тип монтажа	встраиваемый
пульт управления	Нет
датчик движения	Нет

Контакты магазина

Proff Electro · Санкт-Петербург, ул. Константина Заслонова, 28-30

Телефон: 8 (812) 243-16-23 · E-mail: zakaz@proff-electro.ru

Пн–Пт 10:00–19:00 · https://proff-electro.ru

Паспорт товара сформирован автоматически. Актуальные характеристики и наличие уточняйте на сайте или у менеджера.