Профиль ARTE Lamp A700205

Артикул	A700205
Бренд	ARTE Lamp
Страна происхождения	Китай

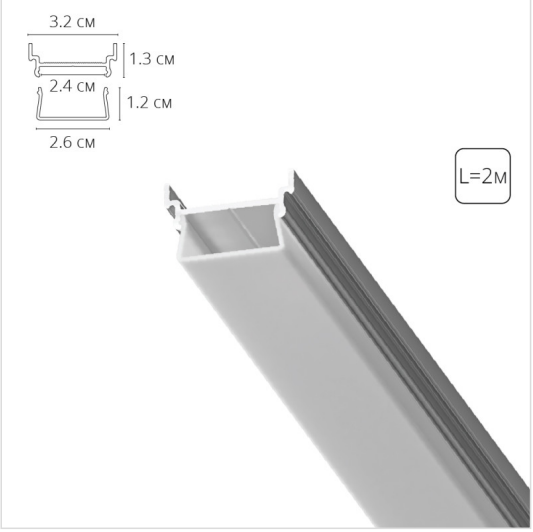

Характеристики

Характеристика	Значение
Бренд	ARTE Lamp
Артикул	A700205
форма	прямоугольник
цвет арматуры	серый
материал арматуры	алюминий
материал плафона	полимер
ширина/диаметр	32
длина	2000
высота	13
степень защиты ip	20
страна происхождения	Китай
коллекция	PROFILE-ACCESSORIES
лампы в комплекте	Нет
вес коробки	0.52
количество грузовых мест	1
объем коробки	0.001
размер коробки (ДхШхВ)	20x2000x32
диммируемость	Нет
тип монтажа	встраиваемый
выключатель	Нет
пульт управления	Нет
рассеиватель	белый

Контакты магазина

Proff Electro · Санкт-Петербург, ул. Константина Заслонова, 28-30

Телефон: 8 (812) 243-16-23 · E-mail: zakaz@proff-electro.ru

Пн–Пт 10:00–19:00 · https://proff-electro.ru

Паспорт товара сформирован автоматически. Актуальные характеристики и наличие уточняйте на сайте или у менеджера.