Линейный светильник Citilux CL209131

Артикул	CL209131
Бренд	Citilux
Страна происхождения	Дания

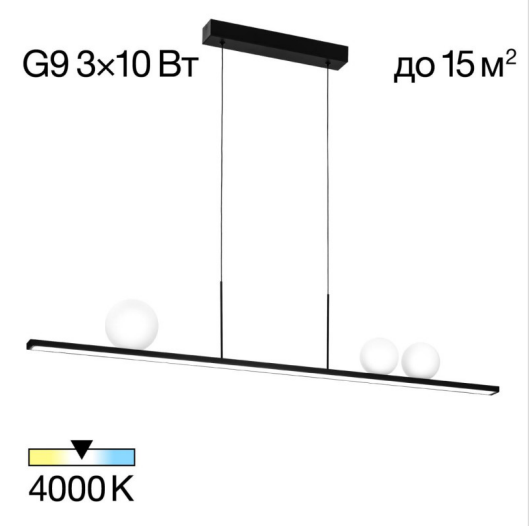

Характеристики

Характеристика	Значение
Бренд	Citilux
Артикул	CL209131
Фотографии	182829
стиль	современный
форма	прямоугольник
цвет арматуры	черный
материал арматуры	металл
цвет плафона	белый
материал плафона	стекло
ширина/диаметр	130
длина	1240
высота	1200
тип лампы	LED
мощность общая	63
напряжение	220
тип цоколя	G9
степень защиты ip	20
цвет свечения	белый (дневной)
страна происхождения	Дания
коллекция	GLOB
форма плафона	Шар
вес коробки	3.29
количество грузовых мест	1
объем коробки	0.0573

Характеристики (продолжение)

Характеристика	Значение
площадь освещения	15
размер коробки (ДхШхВ)	1270x210x215
световой поток	3800
диммируемость	Нет
мощность лампы	10
количество ламп	3
способ крепления	Монтажная пластина
пульт управления	Нет
высота минимальная	200

Контакты магазина

Proff Electro · Санкт-Петербург, ул. Константина Заслонова, 28-30
Телефон: 8 (812) 243-16-23 · E-mail: zakaz@proff-electro.ru
Пн–Пт 10:00–19:00 · https://proff-electro.ru

Паспорт товара сформирован автоматически. Актуальные характеристики и наличие уточняйте на сайте или у менеджера.