Накладная люстра Citilux CL223131

Артикул	CL223131
Бренд	Citilux
Страна происхождения	Дания

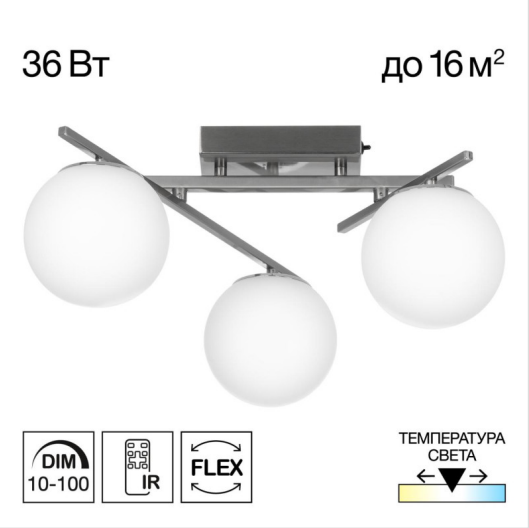

Характеристики

Характеристика	Значение
Бренд	Citilux
Артикул	CL223131
Фотографии	168051
стиль	современный
форма	треугольник
цвет арматуры	хром матовый
материал арматуры	металл
цвет плафона	белый
материал плафона	полимер
ширина/диаметр	460
длина	600
высота	230
тип лампы	LED
мощность общая	36
напряжение	220
тип цоколя	встроенный светодиод
степень защиты ip	20
цвет свечения	белый (регулируемый)
страна происхождения	Дания
коллекция	DORSY
Назначение помещения	кабинет
форма плафона	Шар
вес коробки	1.96
количество грузовых мест	1

Характеристики (продолжение)

Характеристика	Значение
объем коробки	0.0194
площадь освещения	16
размер коробки (ДхШхВ)	505x275x140
световой поток	4000
диммируемость	Да
способ крепления	Монтажная пластина
вид управления	ПДУ
пульт управления	Да

Контакты магазина

Proff Electro · Санкт-Петербург, ул. Константина Заслонова, 28-30
Телефон: 8 (812) 243-16-23 · E-mail: zakaz@proff-electro.ru
Пн–Пт 10:00–19:00 · https://proff-electro.ru

Паспорт товара сформирован автоматически. Актуальные характеристики и наличие уточняйте на сайте или у менеджера.