Накладной светильник Maytoni MOD268CL-01B

Артикул	MOD268CL-01B
Бренд	Maytoni
Страна происхождения	Германия

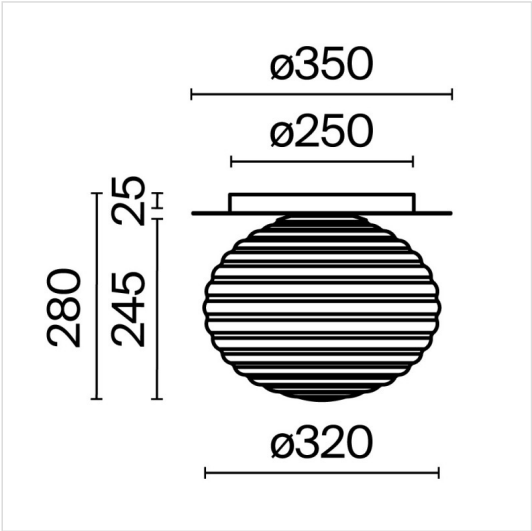

Характеристики

Характеристика	Значение
Бренд	Maytoni
Артикул	MOD268CL-01B
Фотографии	69388
форма	круг
цвет арматуры	черный
материал арматуры	металл
цвет плафона	серый
материал плафона	стекло
ширина/диаметр	350
длина	350
высота	280
тип лампы	накаливания или LED
мощность общая	60
напряжение	220
тип цоколя	E27
степень защиты ip	20
страна происхождения	Германия
коллекция	Reels
форма плафона	Шар
лампы в комплекте	Нет
вес коробки	2.5
количество грузовых мест	1
объем коробки	0.056
площадь освещения	4

Характеристики (продолжение)

Характеристика	Значение
размер коробки (ДхШхВ)	400x400x350
подлежит сертификации/декларированию	Да
Маркируемый товар	Да
Категория маркировки	Радиоэлектронная продукция
мощность лампы	60
количество ламп	1
способ крепления	Монтажная пластина

Сертификаты и декларации

декларация о соответствии	посмотреть
сертификат соответствия	посмотреть

Контакты магазина

Proff Electro · Санкт-Петербург, ул. Константина Заслонова, 28-30
Телефон: 8 (812) 243-16-23 · E-mail: zakaz@proff-electro.ru
Пн–Пт 10:00–19:00 · https://proff-electro.ru

Паспорт товара сформирован автоматически. Актуальные характеристики и наличие уточняйте на сайте или у менеджера.