Заглушка Denkirs TR2025-WH

Артикул	TR2025-WH
Бренд	Denkirs
Страна происхождения	Словения

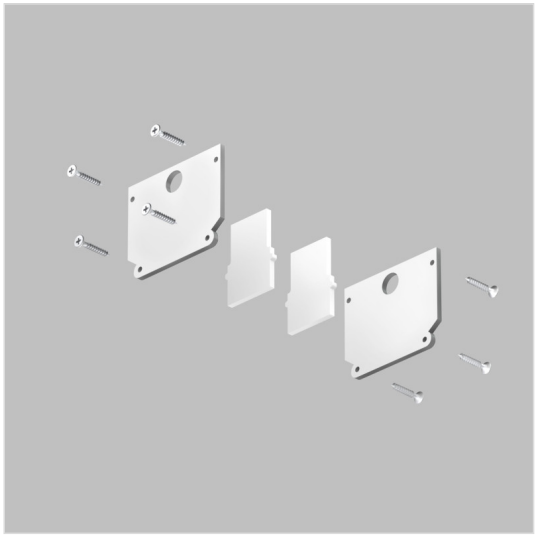

Характеристики

Характеристика	Значение
Бренд	Denkirs
Артикул	TR2025-WH
Фотографии	6710
цвет арматуры	белый
материал арматуры	алюминий
степень защиты ip	20
страна происхождения	Словения
коллекция	SMART ONE | СМАРТ УАН
вес коробки	0.045
количество грузовых мест	1
объем коробки	0.001
размер коробки (ДхШхВ)	125x90x10
подлежит сертификации/декларированию	Нет
Запрет для МП	Да
Полное наименование Denkirs	Комплект торцевых заглушек Denkirs TR2025-WH
Инструкция	https://divine-light.ru/files/upload/instruction/denkirs/TR2025-WH/TR2025-WH.pdf

Контакты магазина

Proff Electro · Санкт-Петербург, ул. Константина Заслонова, 28-30

Телефон: 8 (812) 243-16-23 · E-mail: zakaz@proff-electro.ru

Пн–Пт 10:00–19:00 · https://proff-electro.ru

Паспорт товара сформирован автоматически. Актуальные характеристики и наличие уточняйте на сайте или у менеджера.