Угол профиля Denkirs TR5732-DN

Артикул	TR5732-DN
Бренд	Denkirs
Страна происхождения	Словения

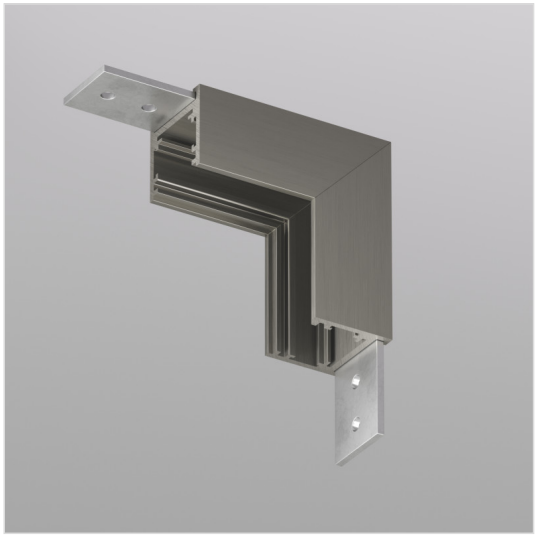

Характеристики

Характеристика	Значение
Бренд	Denkirs
Артикул	TR5732-DN
Фотографии	7417
стиль	современный
форма	треугольник
цвет арматуры	темный никель
материал арматуры	алюминий
материал плафона	алюминий
ширина/диаметр	19
длина	40
высота	18
напряжение	48
степень защиты ip	20
страна происхождения	Словения
коллекция	SHINE BASE | ШАЙН БЕЙС
Назначение помещения	гостиная
вес коробки	0.052
количество грузовых мест	1
объем коробки	0.0001
размер коробки (ДхШхВ)	75x75x25
подлежит сертификации/декларированию	Нет
Запрет для МП	Да
Полное наименование Denkirs	Угловой элемент для трека SHINE BASE TR5732-DN

Характеристики (продолжение)

Характеристика	Значение
Инструкция	https://divine-light.ru/files/upload/instruction/denkirs/TR5732-DN/SHINE Base TR5710 TR5715 TR5716.pdf
количество фаз	однофазный

Контакты магазина

Proff Electro · Санкт-Петербург, ул. Константина Заслонова, 28-30

Телефон: 8 (812) 243-16-23 · E-mail: zakaz@proff-electro.ru

Пн–Пт 10:00–19:00 · https://proff-electro.ru

Паспорт товара сформирован автоматически. Актуальные характеристики и наличие уточняйте на сайте или у менеджера.