Соединитель для шинопровода Denkirs TR8518-BK

Артикул	TR8518-BK
Бренд	Denkirs
Страна происхождения	Словения

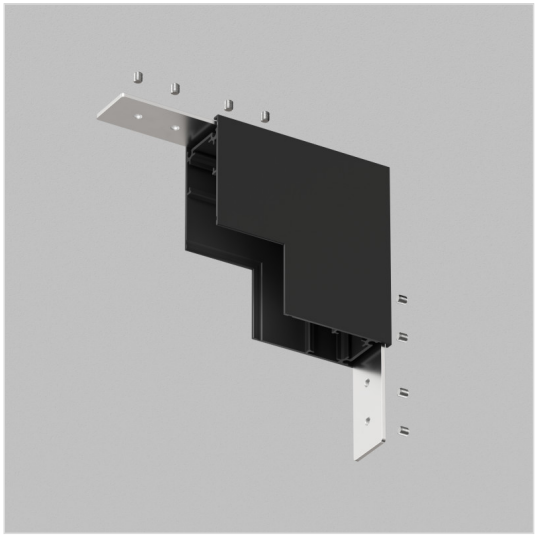

Характеристики

Характеристика	Значение
Бренд	Denkirs
Артикул	TR8518-BK
Фотографии	7553
стиль	современный
форма	треугольник
цвет арматуры	черный
материал арматуры	алюминий
ширина/диаметр	85
длина	85
высота	50
степень защиты ip	20
страна происхождения	Словения
коллекция	SMART 48V BASE | СМАРТ 48V БЕЙС
Назначение помещения	гостиная
подлежит сертификации/декларированию	Нет
Запрет для МП	Да
Инструкция	https://divine-light.ru/files/upload/instruction/denkirs/TR8518-BK/TR8518-BK.pdf
диммируемость	Нет
тип монтажа	накладной+подвесной
выключатель	Нет
поворотный	Нет
пульт управления	Нет

Характеристики (продолжение)

Характеристика	Значение
датчик движения	Нет
регулировка по высоте	Нет
магнитный	Нет

Контакты магазина

Proff Electro · Санкт-Петербург, ул. Константина Заслонова, 28-30

Телефон: 8 (812) 243-16-23 · E-mail: zakaz@proff-electro.ru

Пн–Пт 10:00–19:00 · https://proff-electro.ru

Паспорт товара сформирован автоматически. Актуальные характеристики и наличие уточняйте на сайте или у менеджера.