Крепеж Maytoni TRA010HCB

Артикул	TRA010HCB
Бренд	Maytoni
Страна происхождения	Германия

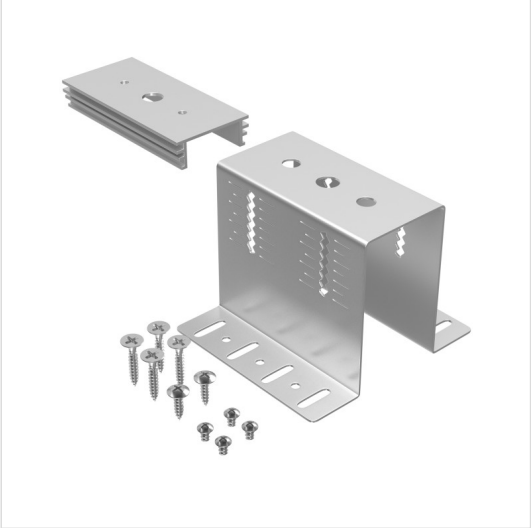

Характеристики

Характеристика	Значение
Бренд	Maytoni
Артикул	TRA010HCB
Фотографии	105702
цвет арматуры	серый
материал арматуры	алюминий
ширина/диаметр	88
длина	80
высота	67
степень защиты ip	20
страна происхождения	Германия
коллекция	Magnetic track system Gravity накладной черный
лампы в комплекте	Нет
вес коробки	10.2
количество грузовых мест	1
объем коробки	0.001
размер коробки (ДхШхВ)	100x100x90
подлежит сертификации/декларированию	Нет
количество фаз	двухфазный

Контакты магазина

Proff Electro · Санкт-Петербург, ул. Константина Заслонова, 28-30

Телефон: 8 (812) 243-16-23 · E-mail: zakaz@proff-electro.ru

Пн–Пт 10:00–19:00 · https://proff-electro.ru

Паспорт товара сформирован автоматически. Актуальные характеристики и наличие уточняйте на сайте или у менеджера.