Шинопровод Maytoni TRX010-423B

Артикул	TRX010-423B
Бренд	Maytoni
Страна происхождения	Германия

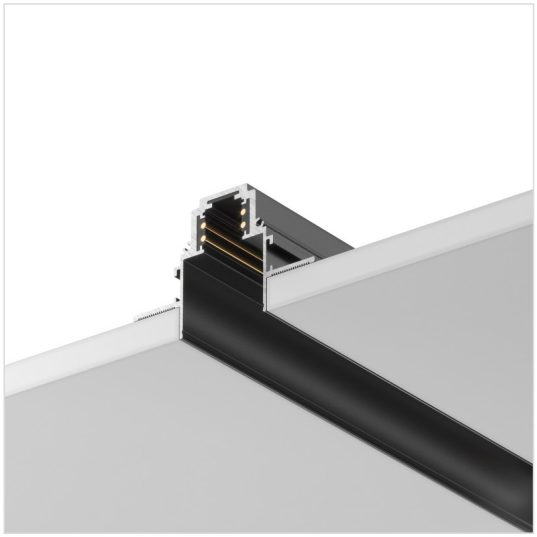

Характеристики

Характеристика	Значение
Бренд	Maytoni
Артикул	TRX010-423B
Фотографии	101304
цвет арматуры	черный
материал арматуры	алюминий
ширина/диаметр	80.5
длина	3000
высота	52.5
напряжение	48
степень защиты ip	20
страна происхождения	Германия
коллекция	Magnetic track system Gravity встраиваемый черный
вес коробки	5.42
количество грузовых мест	1
объем коробки	0.022
размер коробки (ДхШхВ)	3 025x85x85
подлежит сертификации/декларированию	Да
диммируемость	Нет
количество фаз	двухфазный
тип монтажа	встраиваемый в гипсокартон
выключатель	Нет
магнитный	Да

Сертификаты и декларации

декларация о соответствии посмотреть

Контакты магазина

Proff Electro · Санкт-Петербург, ул. Константина Заслонова, 28-30
Телефон: 8 (812) 243-16-23 · E-mail: zakaz@proff-electro.ru
Пн–Пт 10:00–19:00 · https://proff-electro.ru

Паспорт товара сформирован автоматически. Актуальные характеристики и наличие уточняйте на сайте или у менеджера.