Выключатель VOLTUM VLS0106M

Артикул	VLS0106M
Бренд	VOLTUM
Страна происхождения	Германия

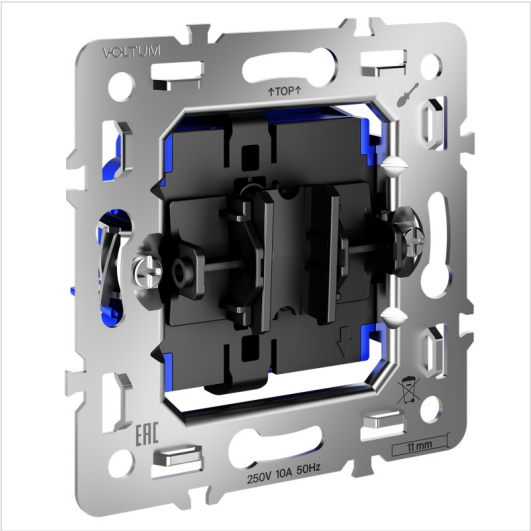

Характеристики

Характеристика	Значение
Бренд	VOLTUM
Артикул	VLS0106M
Фотографии	57749
ширина/диаметр	73.8
длина	73.8
высота	26
напряжение	220
степень защиты ip	30
страна происхождения	Германия
коллекция	S70
вес коробки	0.1
количество грузовых мест	1
объем коробки	0.0005
размер коробки (ДхШхВ)	74,05x51,55x74,05
подлежит сертификации/декларированию	Да
тип монтажа	встраиваемый
подсветка	Нет
диапазон рабочих температур	от 0 до +60
количество клавиш	1
номинальный ток	10
материал	Металл

Сертификаты и декларации

декларация о соответствии	посмотреть
сертификат соответствия	посмотреть

Контакты магазина

Proff Electro · Санкт-Петербург, ул. Константина Заслонова, 28-30
Телефон: 8 (812) 243-16-23 · E-mail: zakaz@proff-electro.ru
Пн–Пт 10:00–19:00 · https://proff-electro.ru

Паспорт товара сформирован автоматически. Актуальные характеристики и наличие уточняйте на сайте или у менеджера.